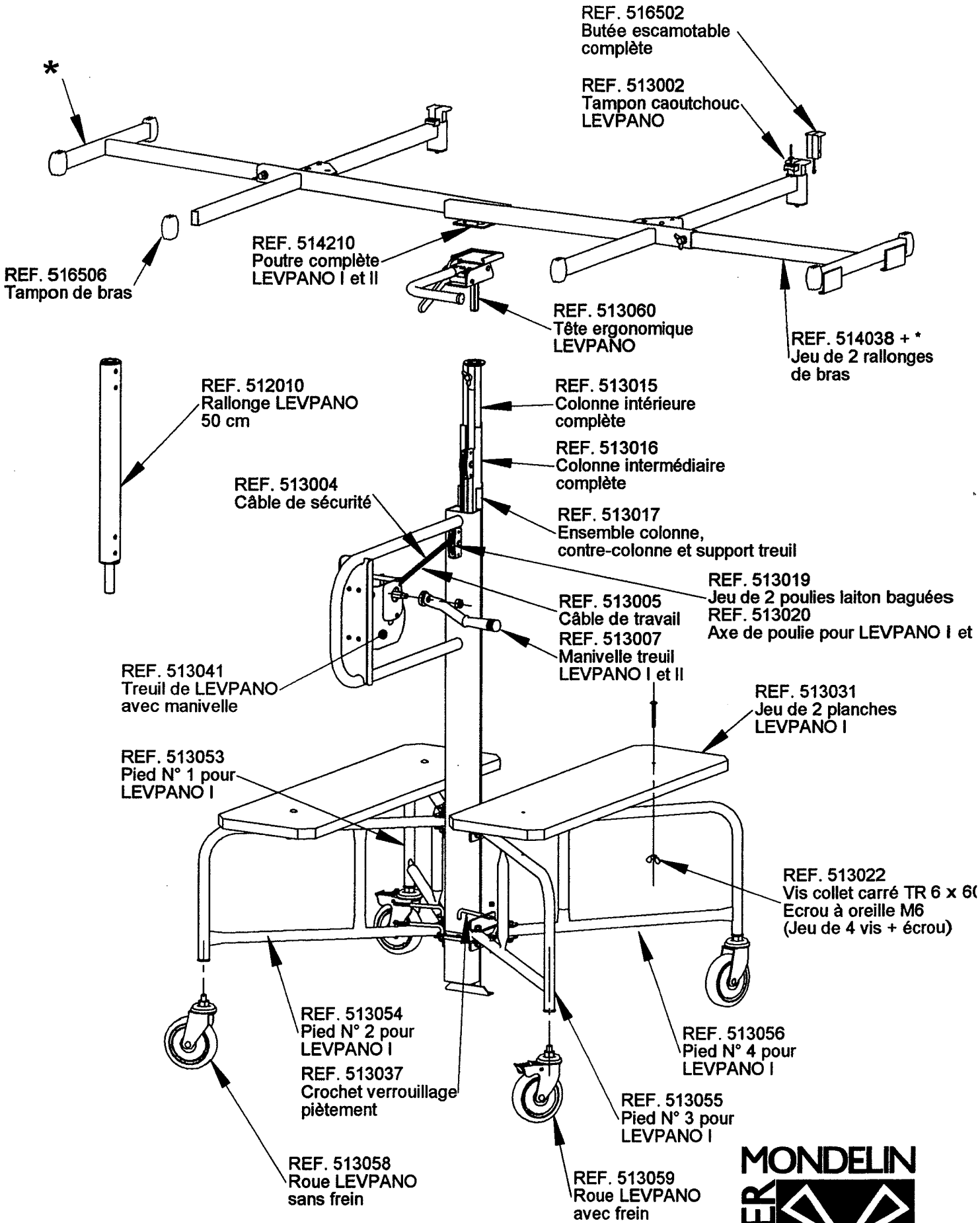

LEVPANO® I
REF 513000

ROGER MONDELIN ®
innove et fabrique